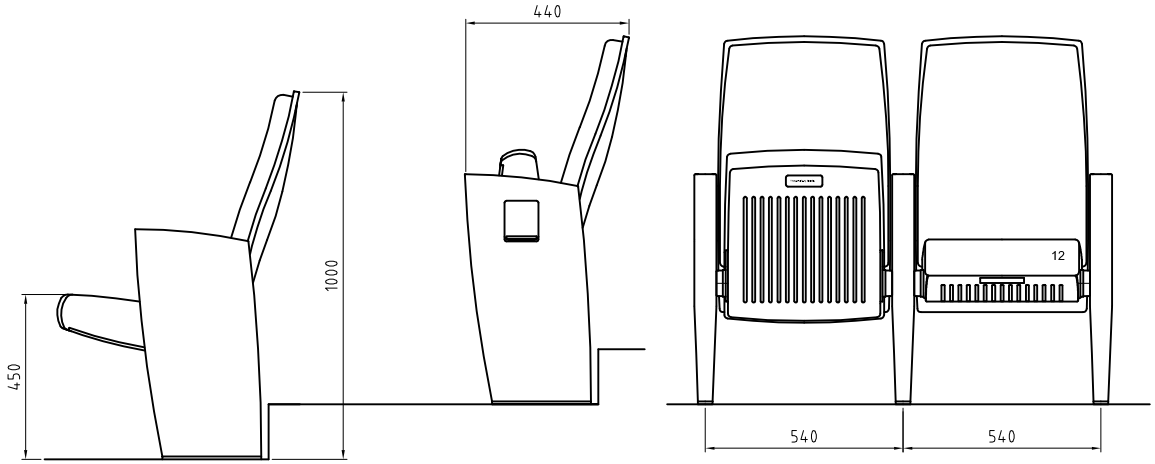

Stuhlausführung Parkett

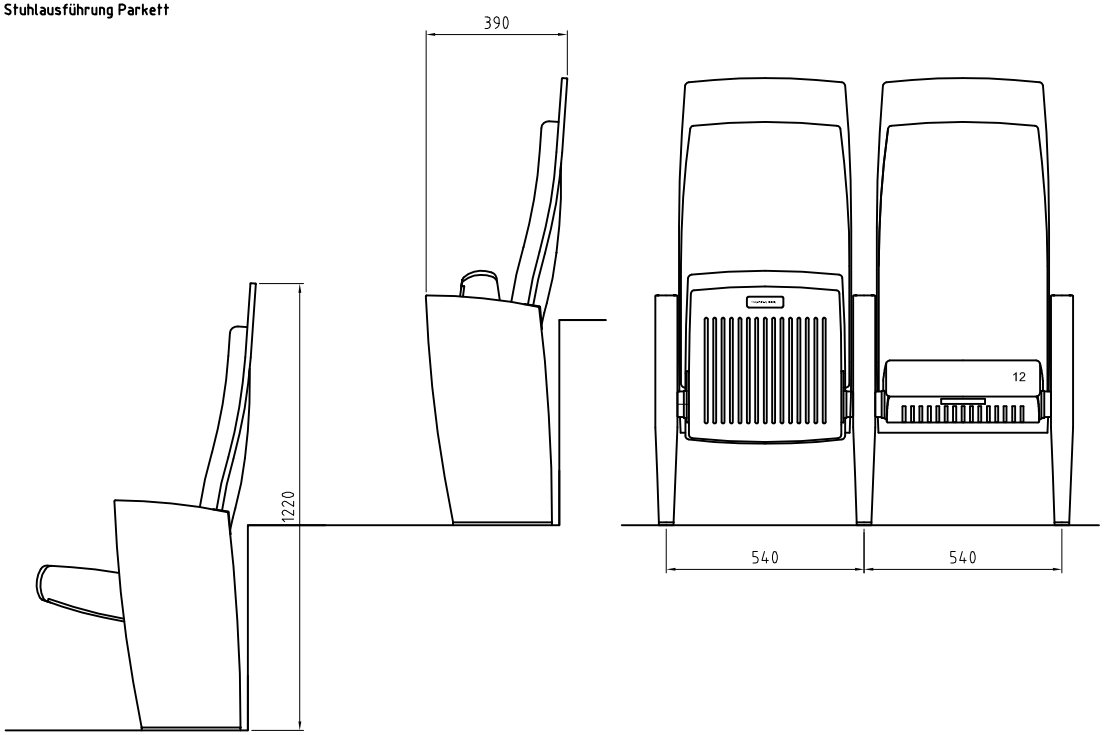

Stuhlausführung Rang

Mester & Siekmann GmbH
Daimlerstr.8
32130 Enger
Tel.: 05224 2149

					Oberfläche	Maßstab 1:10	Position – Menge –
						-	-
						-	-
				Datum	Name	Stuhlmodelle Bielefeld	
			Bearb.		Th Fuss		
			Gepr.			Theater Bielefeld	
			Norm				
							Blatt DIN A0 Bl
Zust.	Änderungen	Datum	Name	Dateiname Zeichng2			